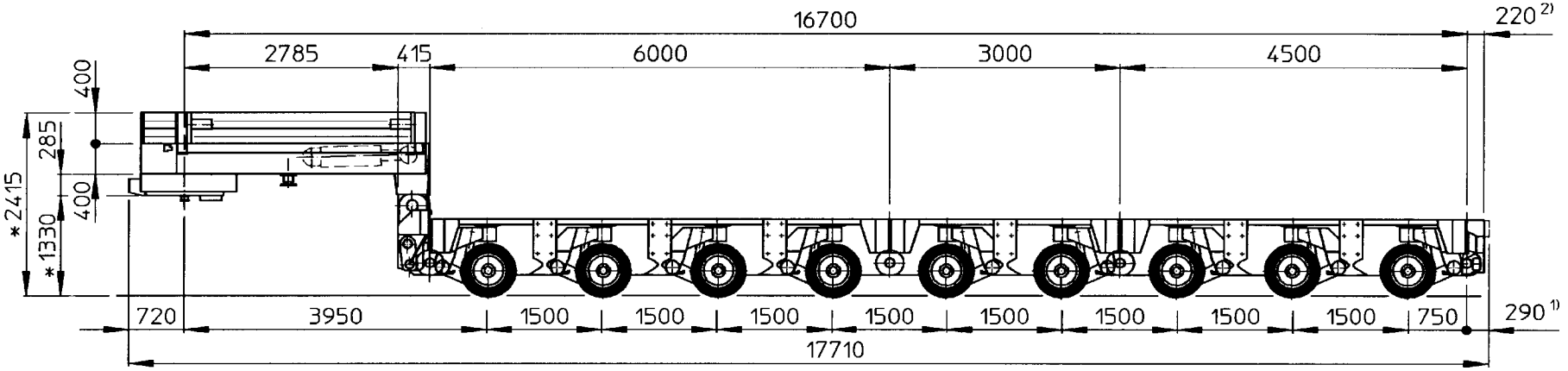

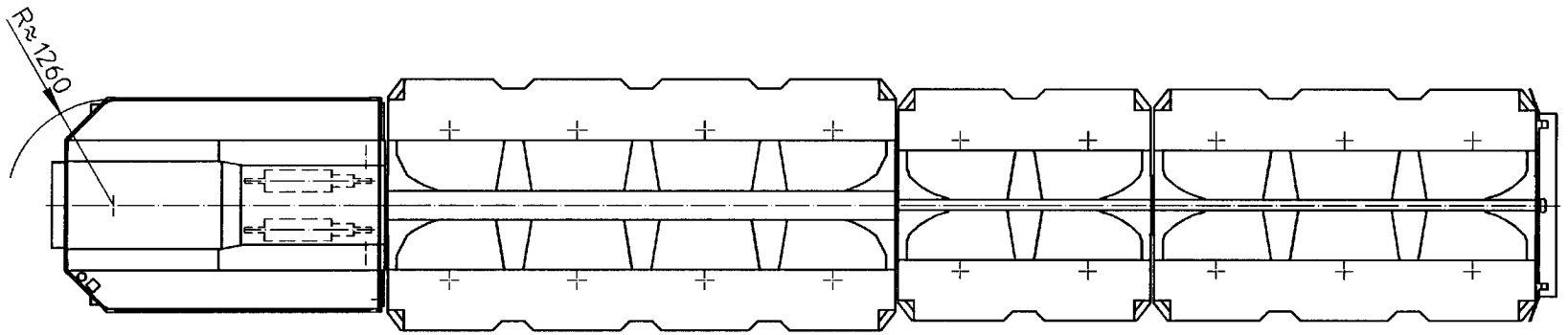

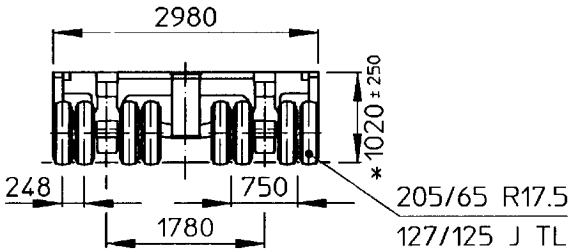

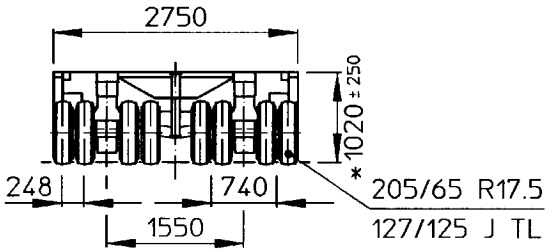

* = beladen / laden

1) = mit Warntafeln / with warning plates

2) = ohne Warntafeln / without warning plates

Technische Änderungen vorbehalten! / Subject to technical alterations

Goldhofer www.goldhofer.de	STHP/LTSo 9 (4+2+3) Breite/width 2750 / 2980			
	Name	Datum	Zeichnungs-Nr./drawing #:	Index / Blatt/sheet
	genc	21.07.2003	Z1004.00.00.32 – 0 – 1	