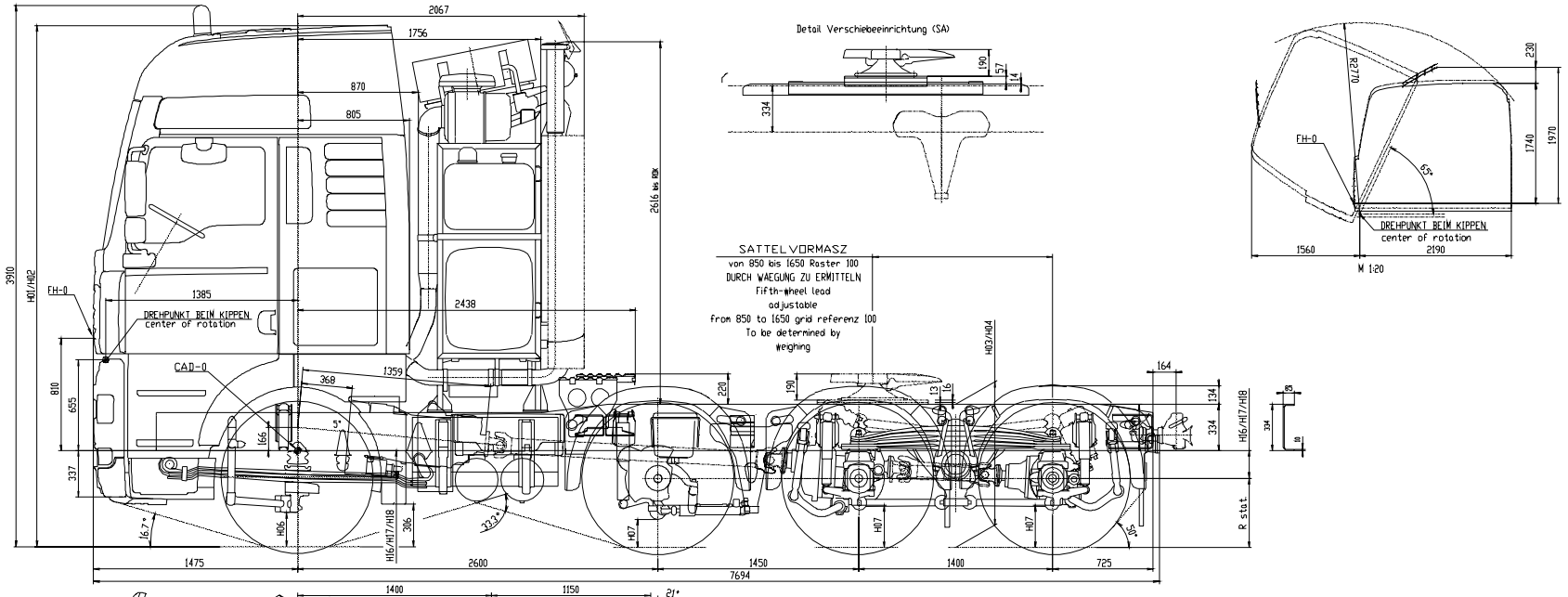

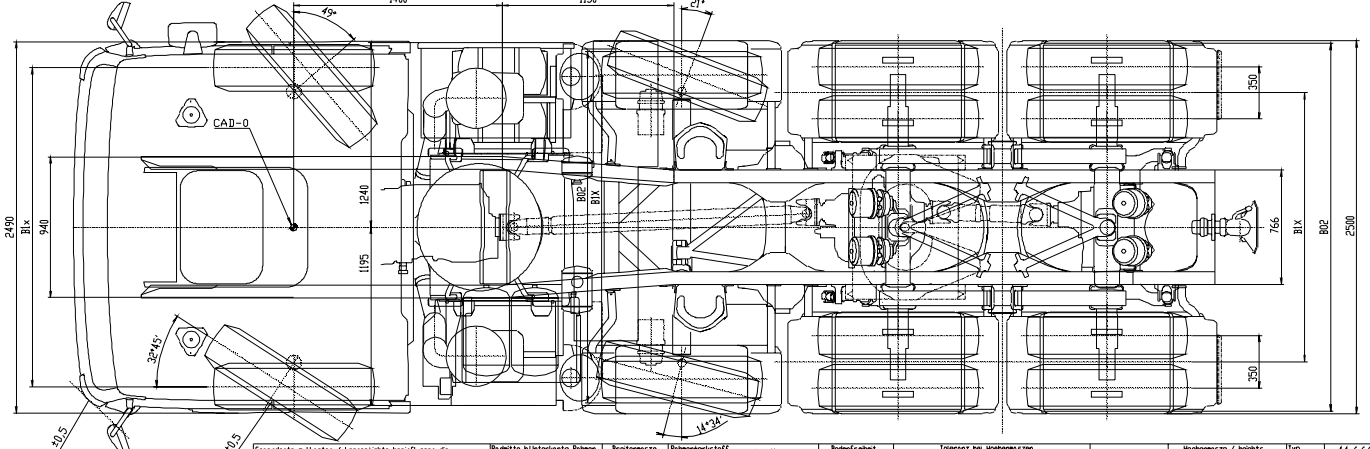

Gesonderte zul.Lasten / Leergewichte beeinflussen die Masze der Zugkombination. changes in permissible loads / dead weight affect the dimensions of the tractor / trailor combination		Achse axle Nr X	Lasten load G4x	Radmitte hinterkante Rahmen wheel centre to lower edge of chassis frame unbeladen unladen H6	beladen laden H17	Anschlag at spring stop H18	Breitenmasze width dimensions Raender across wheels B02	Spurweiten track width B1x	Rahmenwerkstoff frame material DSTE 420 TM SEW 092 Raender / Wheels Reifenmasze des greigen Herstellers beachten Heavytyre dimensions of manufacturer Reifengroesze tyre size	Rstat.	Felgengroesze rim size	Bodenfreiheit ground clearance vorne front H06	hinten rear H07 HY	AP	Toleranz bei Hoehenmaszen Luftfederung ±20 Blattfederung ±40 Tolerance for heights Air suspension ±20 steel suspension ±40 Achsattribute / axle attributes Antrieb axle traction	Feder spring	Liftung lift	Lenkung steering	Bremse brake	Achse axle	Radstand wheelbase	Ueberhang frame overhang
		1	8000	218	195	129	2478	2040	315/80 R 22,5	500	22,5x9,00	251	.	.	N	P	N	L	S	VDK-08	L04 2600 L11 725
		2	7500	200	200	118	2478	2040	315/80 R 22,5	500	22,5x9,00	.	203	.	N	L	N	L	S	LIL-08	L02 1450
		3	13000	240	200	118	2466	1894	315/80 R 22,5	500	22,5x9,00	.	.	305	A	L	N	N	T	HPD 1382	L03 1400
1001 Schwaqwertraqer	82.42508.8045	4	13000	240	200	118	2466	1894	315/80 R 22,5	500	22,5x9,00	.	.	305	A	L	N	N	T	HP 1352	L04 .
Rahmeninformation	82.40114.8002	5	.	.	.	.	.	.	.	.	.	.	.	.	.	.	.	.	.	.	L05 .
Fahrerhaus	81.68000.8050	6	.	.	.	.	.	.	.	.	.	.	.	.	.	.	.	.	.	.	.
Querrahmen	Sachnummer	G49	41000	Nicht tolerierte Masze nach Werknorm M3264 / Non toleranced dimensions based on M3264																	

Info zu Fahrgestellzeichnung auf Anforderung bei Abt. TBB / Information on chas sis drawings available from Dept TBB on request

Mit diesen Daten gezeichnet / drawn with these data

Aenderungen vorbehalten / subject to change

Hoehenmasze / heights					
Fahrerhaus driver's cab			Rahmenoberkante upper edge of chassis frame		
beladen laden	unbeladen unladen	unbeladen unladen	beladen laden	unbeladen unladen	
H02 3765	H01 3803	H04 1034	H03 1074		

Typ type	41.660 FVDS
Typenschluessel-Nr. typecode	H95
Motorbauform engine type	V10
Radformel driver configuration	8x4/4
Fahrerhaus driver's cab	F99L40S

S KENNZ NACH M 3000

- - 82N001N 04.04 Ganst

2004 22.04. Ganster

XTH

SATTELZUGMASCHINE
SEMITRAILER TRACTOR

82.99126.8236

82.99126.8180

82